COLONNE UNIVERSO

IEC EN 60598 | IP66 | RoHS | 220-240V 50Hz

IK	kg	SCx	Hmax
10	87 kg	1,08 m²	6 m



COLONNE UNIVERSO

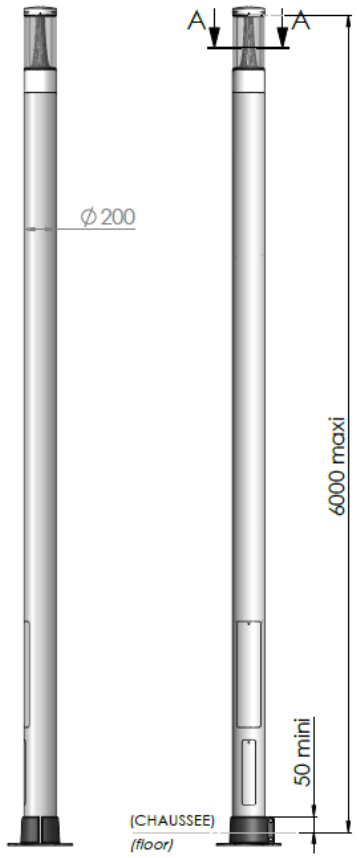



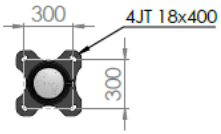

COUPE A-A
ECHELLE 1 : 10

La source lumineuse contenue dans ce luminaire ne doit être remplacée que par le fabricant ou son agent de maintenance ou une personne de qualification équivalente.
The lighting part included in this luminaire must maintained by the manufacturer, an authorized service agent or a person with similar technical qualification.
Die in der Leuchte beinhaltene Lichtquelle soll nur durch den Hersteller oder seinen Wartungsfachmann oder einen Servicetechniker mit einer ähnlichen Qualifikation ersetzt werden.

ECLATEC S.A.S. 41, rue Lafayette - CS 20069 - Maxéville - 54528 LAXOU CEDEX - France
Tél. • + 33 (0)3 83 39 38 00
Site • www.eclatec.com

1

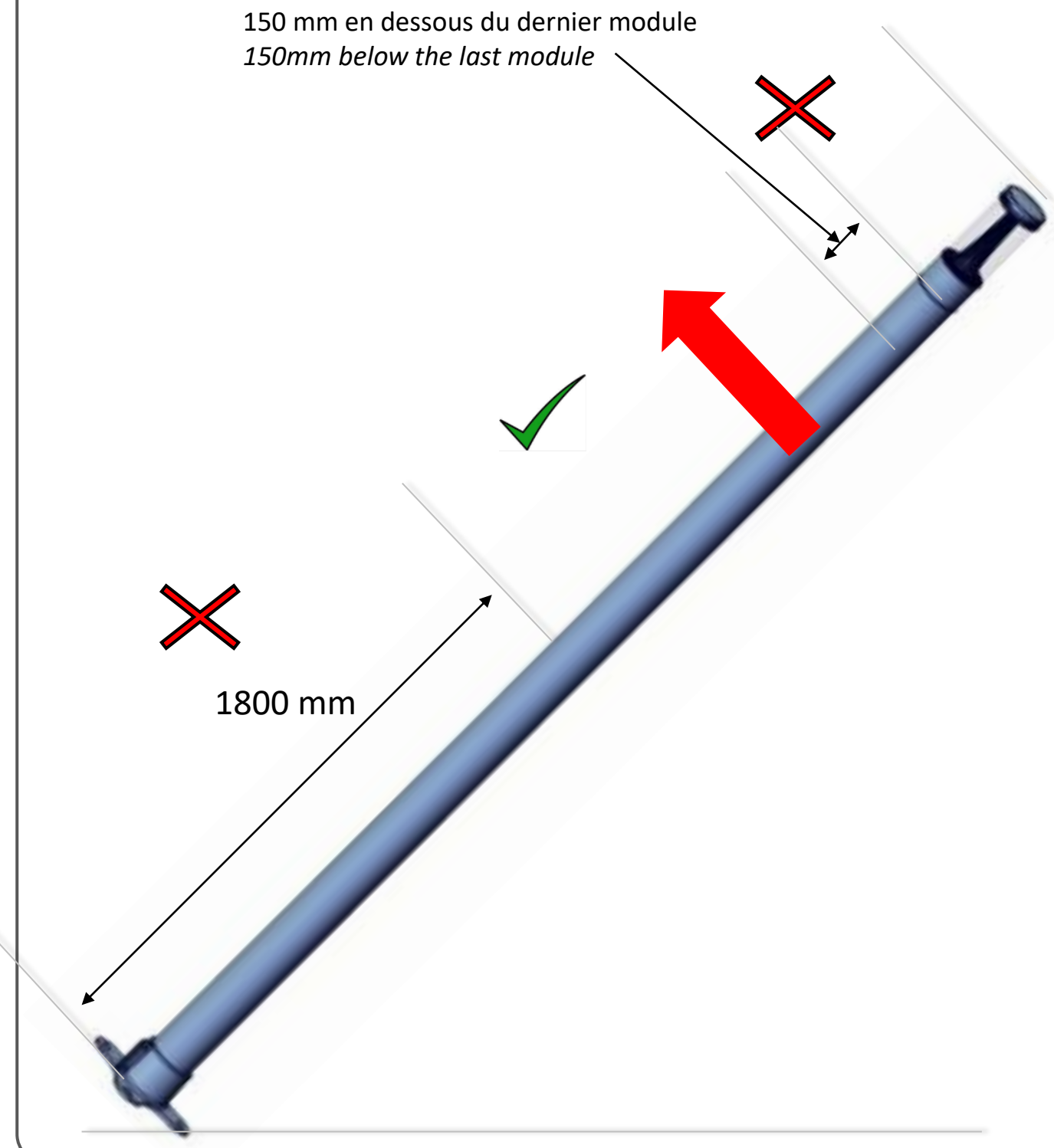

La source lumineuse contenue dans ce luminaire ne doit être remplacée que par le fabricant ou son agent de maintenance ou une personne de qualification équivalente.
The lighting part included in this luminaire must maintained by the manufacturer, an authorized service agent or a person with similar technical qualification.
Die in der Leuchte beinhaltene Lichtquelle soll nur durch den Hersteller oder seinen Wartungsfachmann oder einen Servicetechniker mit einer ähnlichen Qualifikation ersetzt werden.

ECLATEC S.A.S. 41, rue Lafayette - CS 20069 - Maxéville - 54528 LAXOU CEDEX - France
Tél. • + 33 (0)3 83 39 38 00
Site • www.eclatec.com

2

Les fils DALI en pied de poteau doivent être séparés et isolés s'ils ne sont pas connectés.
DALI wires at the bottom of the pole must be separated and isolated if they are not connected.

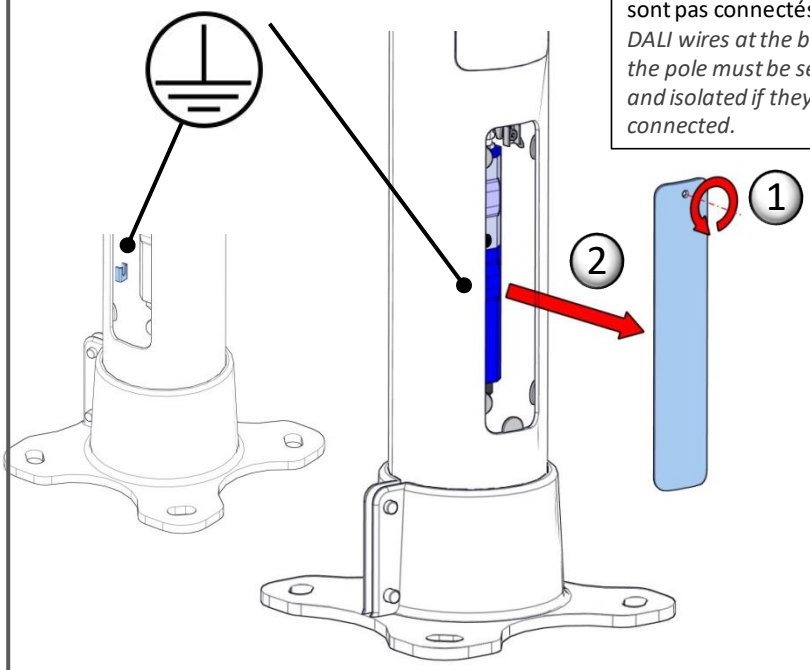

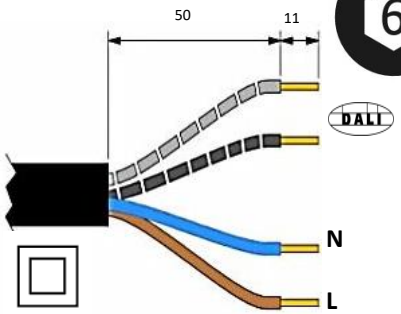

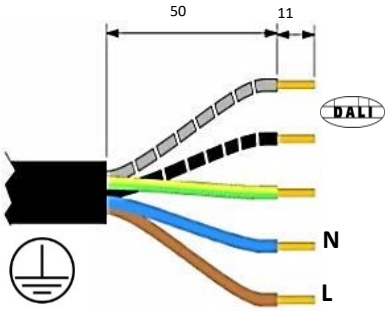

3

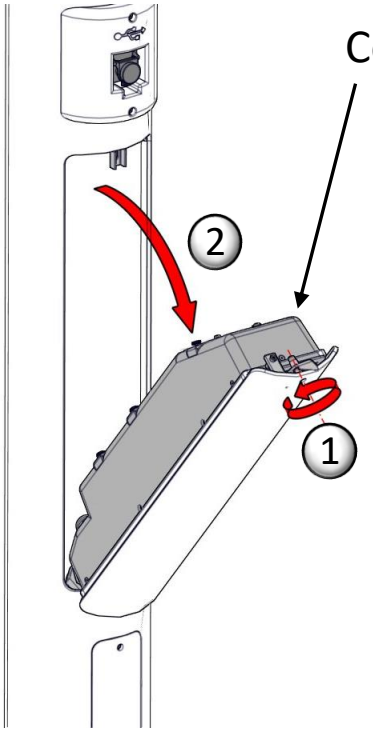

Coffret intelligent
Smart box

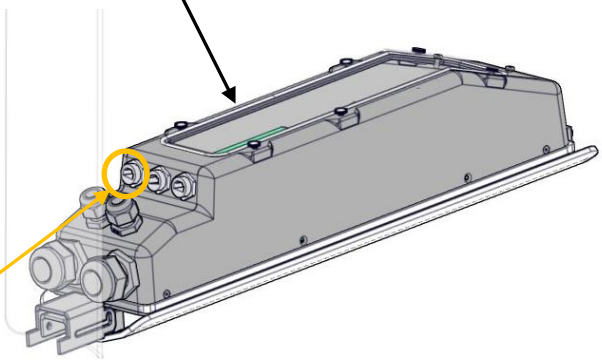

RJ45
Connecteur raccordement réseau
Network connection connector

La source lumineuse contenue dans ce luminaire ne doit être remplacée que par le fabricant ou son agent de maintenance ou une personne de qualification équivalente.
The lighting part included in this luminaire must maintained by the manufacturer, an authorized service agent or a person with similar technical qualification.
Die in der Leuchte beinhaltene Lichtquelle soll nur durch den Hersteller oder seinen Wartungsfachmann oder einen Servicetechniker mit einer ähnlichen Qualifikation ersetzt werden.

ECLATEC S.A.S. 41, rue Lafayette - CS 20069 - Maxéville - 54528 LAXOU CEDEX - France
Tél. • + 33 (0)3 83 39 38 00
Site • www.eclatec.com

PRE CABLE EN USINE / *FACTORY PRE-WIRED*

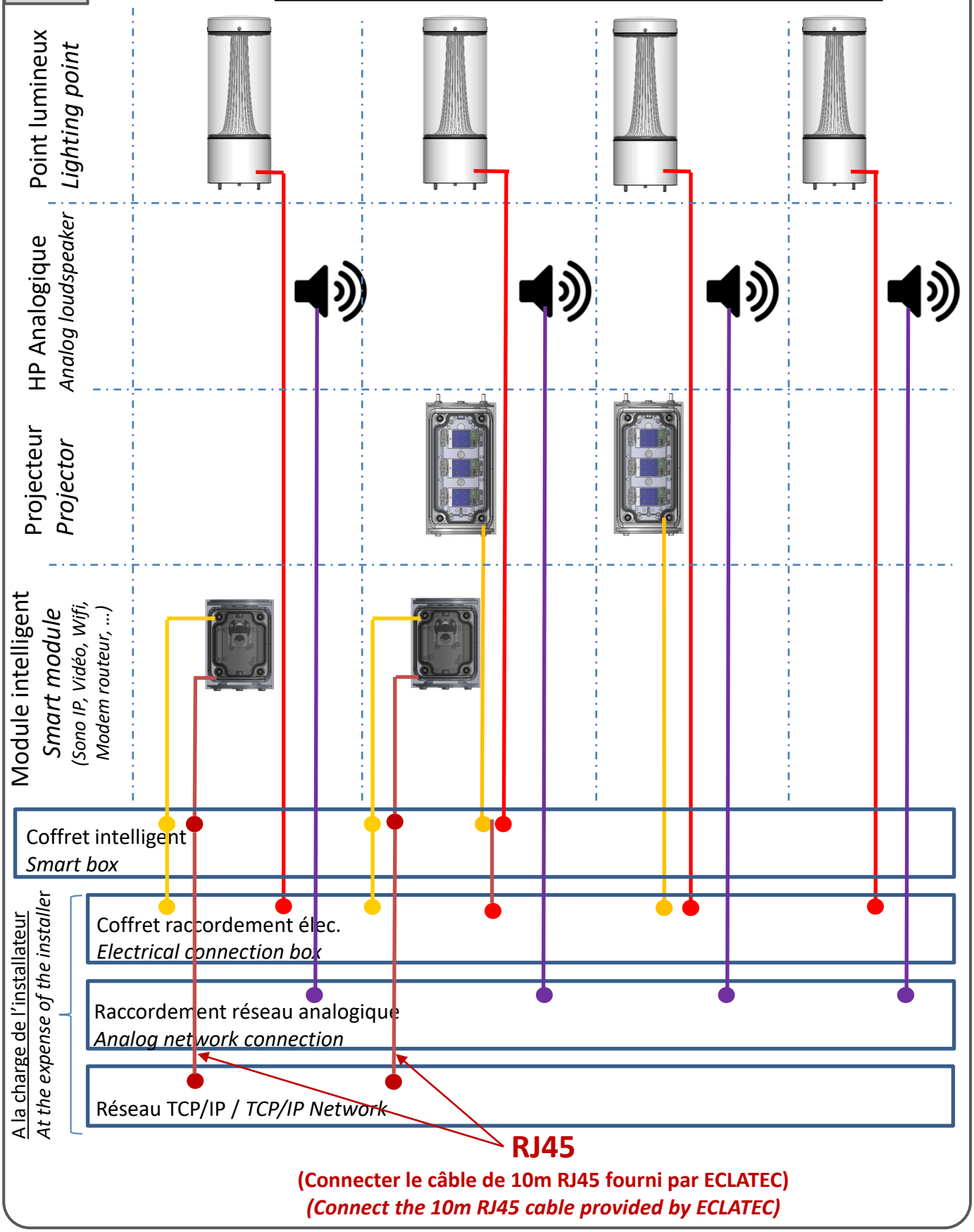

La source lumineuse contenue dans ce luminaire ne doit être remplacée que par le fabricant ou son agent de maintenance ou une personne de qualification équivalente.
The lighting part included in this luminaire must maintained by the manufacturer, an authorized service agent or a person with similar technical qualification.
Die in der Leuchte beinhaltene Lichtquelle soll nur durch den Hersteller oder seinen Wartungsfachmann oder einen Servicetechniker mit einer ähnlichen Qualifikation ersetzt werden.

ECLATEC S.A.S. 41, rue Lafayette - CS 20069 - Maxéville - 54528 LAXOU CEDEX - France
Tél. • + 33 (0)3 83 39 38 00
Site • www.eclatec.com

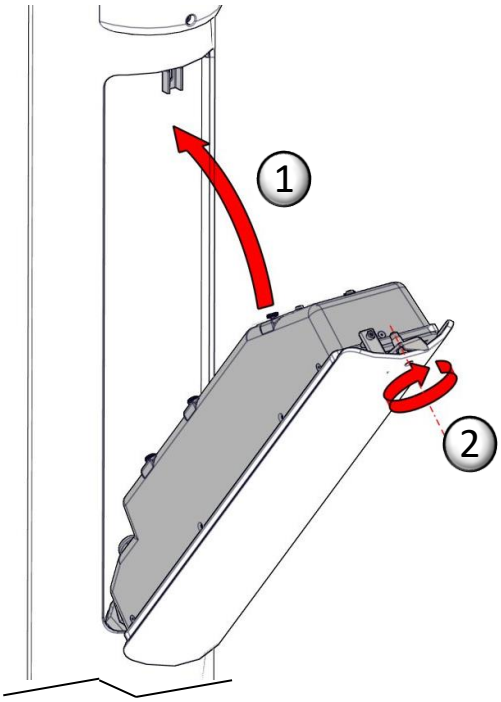

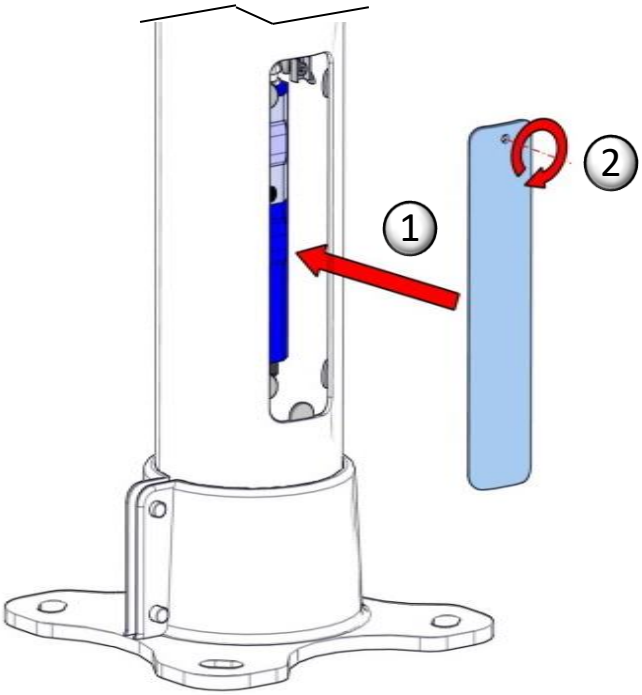

La source lumineuse contenue dans ce luminaire ne doit être remplacée que par le fabricant ou son agent de maintenance ou une personne de qualification équivalente.
The lighting part included in this luminaire must maintained by the manufacturer, an authorized service agent or a person with similar technical qualification.
Die in der Leuchte beinhaltene Lichtquelle soll nur durch den Hersteller oder seinen Wartungsfachmann oder einen Servicetechniker mit einer ähnlichen Qualifikation ersetzt werden.

ECLATEC S.A.S. 41, rue Lafayette - CS 20069 - Maxéville - 54528 LAXOU CEDEX - France
Tél. • + 33 (0)3 83 39 38 00
Site • www.eclatec.com